2022 АКСЕССУАРЫ

Нижний Новгород 800

GROVERS

WWW.GROVERS.RU

Маска сварщика
CLASSIC FX-390
автоматический сварочный фильтр

- Технология «ЕСТЕСТВЕННАЯ ЦВЕТОПЕРЕДАЧА»
- Матрица нового поколения- без мерцаний!
- Смотровое окно 100 x 39
- Режим резки 3,5 DIN
- 2 независимых датчика с широким углом действия
- Сменная батарея

ХАРАКТЕРИСТИКИ

Тип светофильтра	Естественная цветопередача
Установочные размеры корпуса (мм)	110*90*8
Размеры смотрового окна (мм)	100*39
Оптический Класс	1/1/1/2
Регулировка степени затемнения	DIN4/9-13 внешняя
Диапазон затемнения	От 9-13DIN плавная регулировка
Время срабатывания (сек)	< 1\30000сек
Регулировка времени задержки	Внутреннее
Задержка перехода в светлое состояние (сек)	0.1-1.0s (Внутренняя плавная настройка)
Регулировка чувствительности сенсоров	Внутреннее
Светочувствительные сенсоры (независимые датчики) (шт)	2
Минимальная сила тока для срабатывания защиты маски (А)	10А
Режим «Шлифовка» или резка	да
Питание	Солнечные батареи + сменный элемент питания CR2032 - 1шт
Защита глаз	ИК/УФ до 16 DIN постоянное
Материал маски	Полипропилен огнеупорный
Габариты коробки для маски (мм)	270*240*270
Температура эксплуатации	-10°C - +60°C

Маска сварщика
OPTIMA FX-530
автоматический сварочный фильтр

Технология «ЕСТЕСТВЕННАЯ ЦВЕТОПЕРЕДАЧА»

Матрица нового поколения- без мерцаний!

Смотровое окно 100 x 53

4 независимых датчика с широким углом действия

ХАРАКТЕРИСТИКИ

Тип светофильтра	Естественная цветопередача
Установочные размеры корпуса (мм)	110*90*9
Размеры смотрового окна (мм)	100*53
Оптический Класс	1/1/1/2
Регулировка степени затемнения	DIN4/5-8/9-13
Диапазон затемнения	**Двух режимный** 5-8 DIN/9-13DIN
Время срабатывания (сек)	< 1\30000сек
Регулировка времени задержки	Внутреннее
Задержка перехода в светлое состояние (сек)	0.1-1.0s (Внутренняя плавная настройка)
Регулировка чувствительности сенсоров	Внутреннее
Светочувствительные сенсоры (независимые датчики) (шт)	4
Минимальная сила тока для срабатывания защиты маски (А)	5А
Режим «Шлифовка» или резка	да
Питание	Солнечные батареи + сменный элемент питания CR2032 - 1шт
Защита глаз	ИК/УФ до16 DIN постоянное
Материал маски	Полипропилен огнеупорный
Габариты коробки для маски (мм)	270*240*270
Температура эксплуатации	-10°C - +60°C

Маска сварщика
PROFFI FX-980
автоматический сварочный фильтр

Технология «ЕСТЕСТВЕННАЯ ЦВЕТОПЕРЕДАЧА»

3 ячейки памяти

Смотровое окно 98 x 87

Высочайший класс оптики 1/1/1/1

ХАРАКТЕРИСТИКИ

Тип светофильтра	Естественная цветопередача
Установочные размеры корпуса (мм)	110*90*8
Размеры смотрового окна (мм)	98*87
Оптический Класс	1/1/1/1
Регулировка степени затемнения	DIN4/5-8/9-13 DIN Цифровое управление
Диапазон затемнения	От 5-13DIN цифровое управление
Время срабатывания (сек)	< 1\30000сек
Регулировка времени задержки	0.1-1.2сек (Цифровое управление)
Задержка перехода в светлое состояние (сек)	0.1-1.2сек
Регулировка чувствительности сенсоров	1-7 уровней(цифровое управление)
Светочувствительные сенсоры (независимые датчики) (шт)	4
Минимальная сила тока для срабатывания защиты маски (А)	<3А
Возможность сохранять программы(память)	3 (независимые)
Режим «Шлифовка» или резка	да
Питание	Солнечные батареи + сменный элемент питания CR2450 - 1шт
Защита глаз	ИК/УФ до16 DIN постоянное
Материал маски	Полипропилен огнеупорный
Габариты коробки для маски (мм)	270*240*270
Температура эксплуатации	-10°С - +60°С

Сварочные горелки MIG

GROVERS BM-150

Сварочный ток, А При ПВ=60% для CO2	180
Сварочный ток, А При ПВ=60% для смесей	150
Диаметр проволоки, мм (сплошной)	0,6-1,0
Длина кабеля, м	3/4
Охлаждение	воздушное

Полуавтоматическая горелка MIG с воздушным охлаждением. Подключается ко всем сварочным аппаратам с евроадаптером, обладает износостойким покрытием силового кабеля.

GROVERS BM-250

Сварочный ток, А При ПВ=60% для CO2	230
Сварочный ток, А При ПВ=60% для смесей	200
Диаметр проволоки, мм (сплошной)	0,8-1,2
Длина кабеля, м	3/4/5
Охлаждение	воздушное

Полуавтоматическая горелка MIG с воздушным охлаждением. Подключается ко всем сварочным аппаратам с евроадаптером, обладает износостойким покрытием силового кабеля.

GROVERS BM-360

Сварочный ток, А При ПВ=60% для CO2	300
Сварочный ток, А При ПВ=60% для смесей	270
Диаметр проволоки, мм (сплошной)	0,8-1,6
Длина кабеля, м	3/4/5
Охлаждение	воздушное

Полуавтоматическая горелка MIG с воздушным охлаждением. Подключается ко всем сварочным аппаратам с евроадаптером, обладает износостойким покрытием силового кабеля.

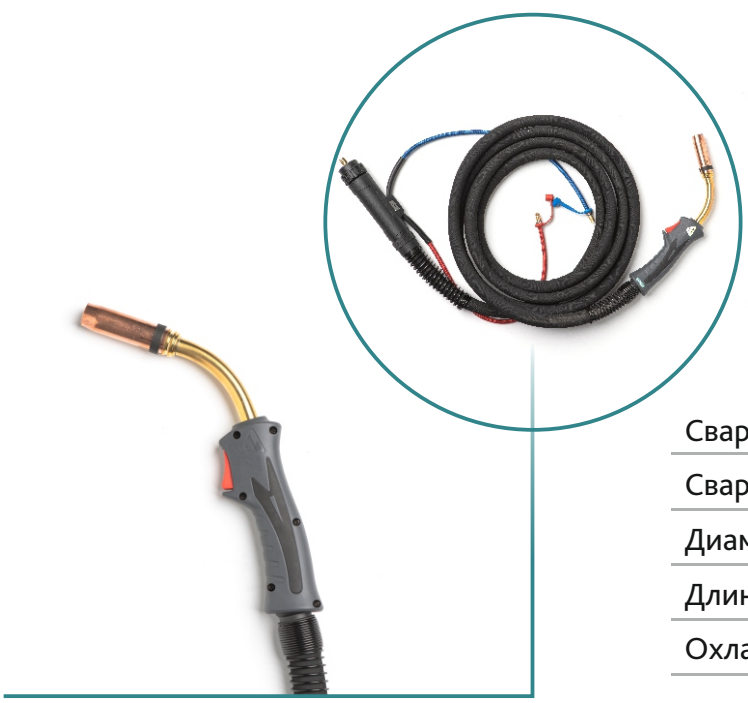

GROVERS BM-500

Сварочный ток, А При ПВ=60% для CO2	500
Сварочный ток, А При ПВ=60% для смесей	450
Диаметр проволоки, мм (сплошной)	0,8-1,6
Длина кабеля, м	4/5
Охлаждение	жидкостное

Полуавтоматическая горелка MIG с жидкостным охлаждением. Подключается ко всем сварочным аппаратам с евроадаптером, обладает износостойким покрытием силового кабеля.

Сварочные горелки MIG

GROVERS SB-150 A

Сварочный ток, А При ПВ=60% для CO2	180
Сварочный ток, А При ПВ=60% для смесей	150
Диаметр проволоки, мм (сплошной)	0,6-1,0
Длина кабеля, м	3/4
Охлаждение	воздушное

Полуавтоматическая горелка MIG с воздушным охлаждением. Подключается ко всем сварочным аппаратам с евроадаптером, имеет гибкий силовой кабель.

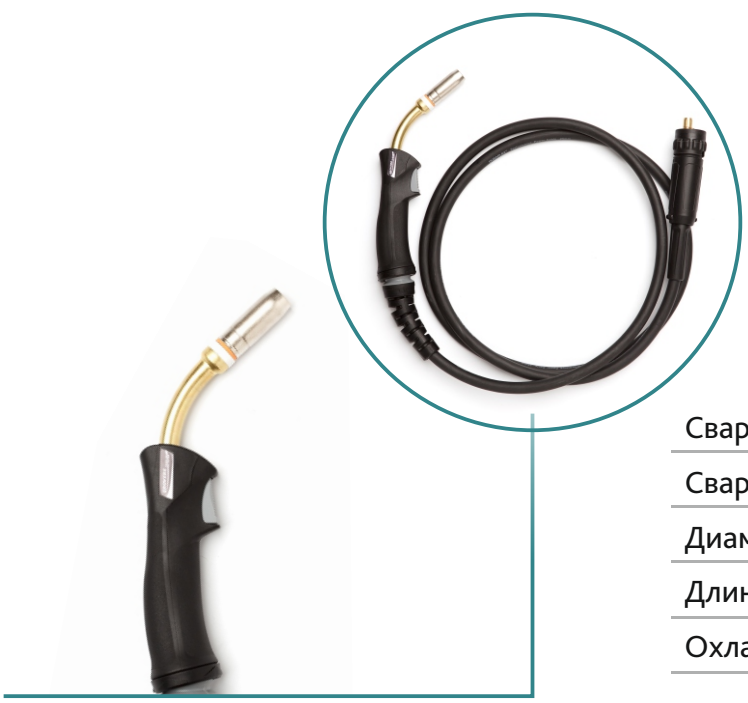

GROVERS SB-250 A

Сварочный ток, А При ПВ=60% для CO2	230
Сварочный ток, А При ПВ=60% для смесей	200
Диаметр проволоки, мм (сплошной)	0,8-1,2
Длина кабеля, м	3/4/5
Охлаждение	воздушное

Полуавтоматическая горелка MIG с воздушным охлаждением. Подключается ко всем сварочным аппаратам с евроадаптером, имеет гибкий силовой кабель.

GROVERS SB-360 A

Сварочный ток, А При ПВ=60% для CO2	300
Сварочный ток, А При ПВ=60% для смесей	270
Диаметр проволоки, мм (сплошной)	0,8-1,6
Длина кабеля, м	3/4/5
Охлаждение	воздушное

Полуавтоматическая горелка MIG с воздушным охлаждением. Подключается ко всем сварочным аппаратам с евроадаптером, имеет гибкий силовой кабель.

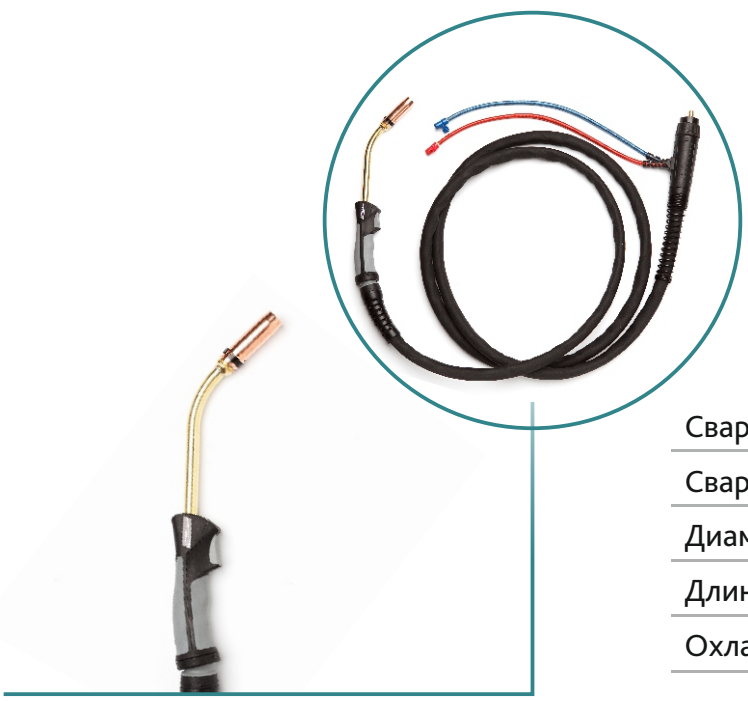

CLASSIC SG501W

Сварочный ток, А При ПВ=60% для CO2	500
Сварочный ток, А При ПВ=60% для смесей	450
Диаметр проволоки, мм (сплошной)	0,8-1,6
Длина кабеля, м	4/5
Охлаждение	жидкостное

Полуавтоматическая горелка MIG с жидкостным охлаждением. Подключается ко всем сварочным аппаратам с евроадаптером, обладает износостойким покрытием силового кабеля.

Расходные части MIG

GROVERS SB-150 - 3/4/5м

	Наименование				
1	Гусак UB1501				
2	Пружина BK150.006				
3	Сопло UB1530 - 12мм				
4	Наконечник UB2504-2505				
	UB1527-08	Contact Tip	Ecu	0.8-0.030	
	UB2504-08	Contact Tip	Ecu	0.8-0.030	
	UB2504-10	Contact Tip	Ecu	1.0-0.040	
	UB2504-12	Contact Tip	Ecu	1.2-0.045	
	UB2505-08	Contact Tip	CuCrZr	0.8-0.030	
	UB2505-10	Contact Tip	CuCrZr	1.0-0.040	
	UB2505-12	Contact Tip	CuCrZr	1.2-0.045	
	UB2505-10A	Contact Tip	CuCrZr	1.0-0.040	
	UB2505-12A	Contact Tip	CuCrZr	1.2-0.045	
	UB4014-08	Contact Tip	Ecu	0.8-0.030	
	UB4014-10	Contact Tip	Ecu	1.0-0.040	
	UB4014-12	Contact Tip	Ecu	1.2-0.045	
	UB4014-16	Contact Tip	Ecu	1.6-0.063	
5	Канал UB1535-2513				
	UB1535-30	3.4M	Steel Liner X 3MT	Moulded Nipple	0.6-0.9
	UB1535-40	4.4M	Steel Liner X 4MT	Moulded Nipple	0.6-0.9
	UB1536-40	4.6M	Teflon Liner X 4MT	Teflon Brass Nipple	0.6-0.9
	UB2524-30	3.4M	Steel Liner X 3MT	Moulded Nipple	1.0-1.2
	UB2524-40	4.4M	Steel Liner X 4MT	Moulded Nipple	1.0-1.2
	UB2524-50	5.4M	Steel Liner X 5MT	Moulded Nipple	1.0-1.2
	UB2513-50	5.6M	Teflon Liner X 5MT	Teflon Brass Nipple	1.0-1.2
	UB3631-30	3.4M	Steel Liner X 3MT	Moulded Nipple	1.6
6	Корпус кнопки пластиковой UB2516				

GROVERS SB-250 - 3/4/5м

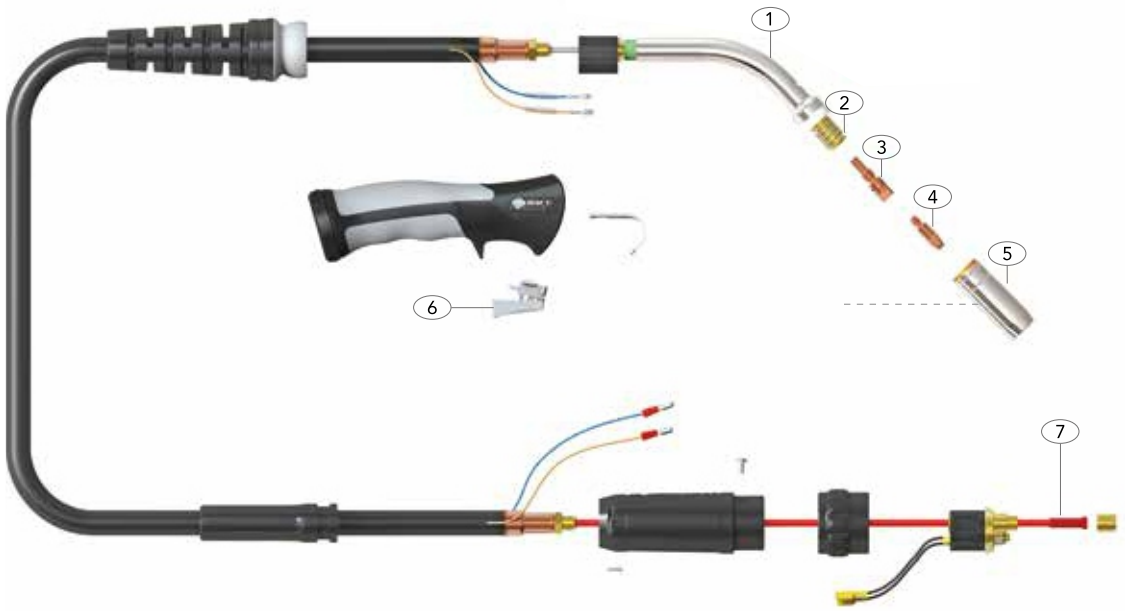

	Наименование				
1	Гусак UG2501/BK250.005				
2	Пружина BK250.006				
3	Диффузор газовый UB2506				
4	Наконечник M6 UB2504-2505				
	UB1527-08	Contact Tip	Ecu	0.8-0.030	
	UB2504-08	Contact Tip	Ecu	0.8-0.030	
	UB2504-10	Contact Tip	Ecu	1.0-0.040	
	UB2504-12	Contact Tip	Ecu	1.2-0.045	
	UB2505-08	Contact Tip	CuCrZr	0.8-0.030	
	UB2505-10	Contact Tip	CuCrZr	1.0-0.040	
	UB2505-12	Contact Tip	CuCrZr	1.2-0.045	
	UB2505-10A	Contact Tip	CuCrZr	1.0-0.040	
	UB2505-12A	Contact Tip	CuCrZr	1.2-0.045	
	UB4014-08	Contact Tip	Ecu	0.8-0.030	
	UB4014-10	Contact Tip	Ecu	1.0-0.040	
	UB4014-12	Contact Tip	Ecu	1.2-0.045	
	UB4014-16	Contact Tip	Ecu	1.6-0.063	
5	Сопло UB2508 - 15мм				
6	Корпус кнопки пластиковой UB2516				
7	Канал 0,6-0,9/1,0-1,2 UB1535-UB2513				
	UB1535-30	3.4M	Steel Liner X 3MT	Moulded Nipple	0.6-0.9
	UB1535-40	4.4M	Steel Liner X 4MT	Moulded Nipple	0.6-0.9
	UB1536-40	4.6M	Teflon Liner X 4MT	Teflon Brass Nipple	0.6-0.9
	UB2524-30	3.4M	Steel Liner X 3MT	Moulded Nipple	1.0-1.2
	UB2524-40	4.4M	Steel Liner X 4MT	Moulded Nipple	1.0-1.2
	UB2524-50	5.4M	Steel Liner X 5MT	Moulded Nipple	1.0-1.2
	UB2513-50	5.6M	Teflon Liner X 5MT	Teflon Brass Nipple	1.0-1.2
	UB3631-30	3.4M	Steel Liner X 3MT	Moulded Nipple	1.6

Расходные части MIG

GROVERS SB-360 A 3/4/5 м

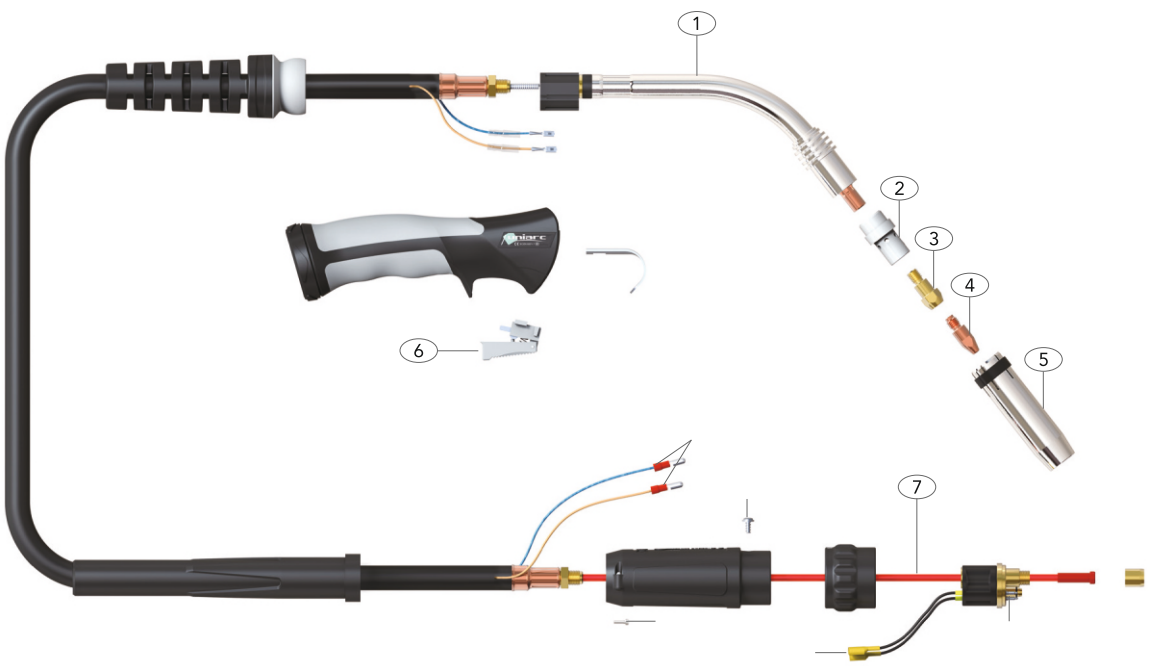

	Наименование
1	Гусак BM360 (BK360.005)
2	Диффузор газовый 28.5мм M8 - SB360 (UB3614)
	Диффузор газовый 28.5мм M6 - SB360 (UB3612)
	Диффузор газовый BK-360 (BK-360.007)
3	Держатель наконечника BK-360 (BK-360.004)
4	Наконечник M8x0,8 UB4014-08
	Наконечник M8x1,0 UB4014-10
	Наконечник M8x1,2 UB4014-12
	Наконечник M8x1,2 Cu Cr Zr UB4015-12
	Наконечник M8x1,6 Cu Cr Zr UB4015-16
	Наконечник M6x0,8 (25мм) BK-140.003 0,8
	Наконечник M6x0,8 (28мм) BK-240.003 0,8
	Наконечник M6x1,0 (28мм) BK-240.003 1,0
	Наконечник M6x1,2 (28мм) BK-240.003 1,2
	Наконечник M6x1,2 (28мм) CuCrZr BK-240.008 1,2
5	Сопло коническое d 20/ 83 мм (UB3616)
	Сопло цилиндрическое d 19,0/76 мм (UB5027)
	Сопло коническое d 16.1 83.2мм BK-360.002
6	Корпус кнопки пластиковый (UB2516) п/а
7	Канал 0.6-0.9 / 1.0-1.2 UB1535 – UB2513
	UB1535-30 3.4 M Steel Liner X 3MT Moulded Nipple 0.6-0.9
	UB1535-40 4.4 M Steel Liner X 4MT Moulded Nipple 0.6-0.9
	UB1536-40 4.6 M Teflon Liner X 4MT Teflon Brass Nipple 0.6-0.9
	UB2524-30 3.4 M Steel Liner X 3MT Moulded Nipple 1.0-1.2
	UB2524-40 4.4 M Steel Liner X 4MT Moulded Nipple 1.0-1.2
	UB2524-50 5.4 M Steel Liner X 5MT Moulded Nipple 1.0-1.2
	UB2513-50 5.6 M Teflon Liner X 5MT Teflon Brass Nipple 1.0-1.2
	UB3631-30 3.4 M Steel Liner X 3MT Moulded Nipple 1.6

GROVERS SG-501 W 4/5 м

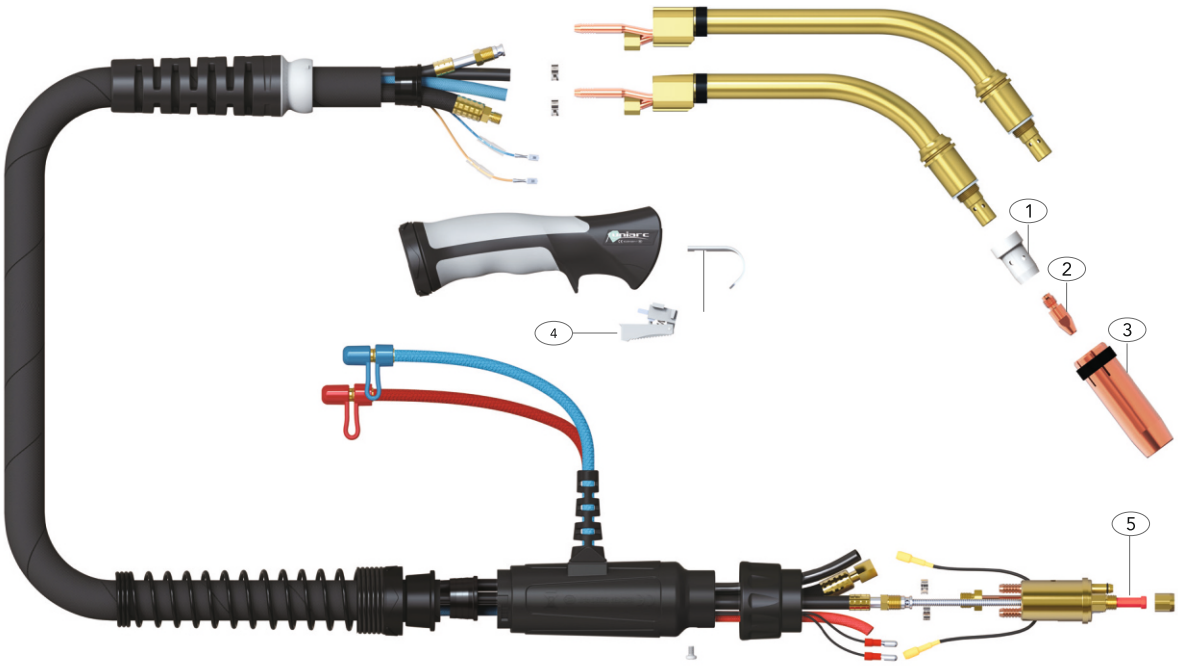

	Наименование
1	Газораспределитель белый Cer.- UG5000/UGB5550A (UB5005C)
2	Наконечник M8x0,8 UB4014-08
	Наконечник M8x1,0 UB4014-10
	Наконечник M8x1,2 UB4014-12
	Наконечник M8x1,2 Cu Cr Zr UB4015-12
	Наконечник M8x1,6 Cu Cr Zr UB4015-16
3	Сопло цилиндрическое d 19,0/76 мм (UB5027)
	Сопло коническое d 16.1 83.2мм BK-360.002
4	Корпус кнопки пластиковый (UB2516) п/а
5	Канал 0.6-0.9 / 1.0-1.2 UB1535 – UB2513
	UB1535-30 3.4 M Steel Liner X 3MT Moulded Nipple 0.6-0.9
	UB1535-40 4.4 M Steel Liner X 4MT Moulded Nipple 0.6-0.9
	UB1536-40 4.6 M Teflon Liner X 4MT Teflon Brass Nipple 0.6-0.9
	UB2524-30 3.4 M Steel Liner X 3MT Moulded Nipple 1.0-1.2
	UB2524-40 4.4 M Steel Liner X 4MT Moulded Nipple 1.0-1.2
	UB2524-50 5.4 M Steel Liner X 5MT Moulded Nipple 1.0-1.2
	UB2513-50 5.6 M Teflon Liner X 5MT Teflon Brass Nipple 1.0-1.2
	UB3631-30 3.4 M Steel Liner X 3MT Moulded Nipple 1.6

Сварочные горелки TIG

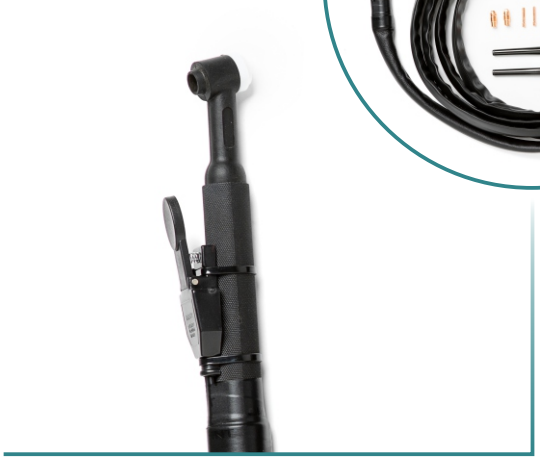

GROVERS BT-9

Сварочный ток постоянный (DC), А	125
Сварочный ток переменный (AC), А	110
Диаметр электрода, мм	1,6-2,4
ПВ 10 мин. 40˚С, %	125
Охлаждение	воздушное
Подключение газа	4/8

Аргонодуговая горелка BT-9 с воздушным охлаждением .
Подключение осуществляется через кабельную вставку 35-50 с выведенным шлангом для подачи газа . Подключение управления кнопкой через 2 PIN разьем . Первый метр кабеля выполнен из кожи!, что делает горелку очень мягкой и удобной в руке.

GROVERS BT-20

Сварочный ток постоянный (DC), А	225
Сварочный ток переменный (AC), А	160
Диаметр электрода, мм	1,6-2,4
ПВ 10 мин. 40˚С, %	160
Охлаждение	водяное
Подключение газа	4/8

Аргонодуговая горелка BT-20 с водяным охлаждением .
Подключение осуществляется через кабельную вставку 35-50 с выведенным шлангом для подачи газа и воды. Подключение управления кнопкой через 2 PIN разъем. Первый метр кабеля выполнен из кожи!, что делает горелку очень мягкой и удобной в руке.

GROVERS BT-26

Сварочный ток постоянный (DC), А	180
Сварочный ток переменный (AC) , А	130
Диаметр вольфрама, мм	1,0-4,0
ПВ=35%, А	180
Охлаждение	воздушное (газовое)
Длинна шлейфа м	4/8

Аргонодуговая горелка GROVERS BT-26 с воздушным охлаждением .

Подключение осуществляется через кабельную вставку 35-50 с выведенным шлангом для подачи газа . Подключение управления кнопкой через 2 PIN разьем . Первый метр кабеля выполнен из кожи!, что делает горелку очень мягкой и удобной в руке.

GROVERS BT-26F

Сварочный ток постоянный (DC), А	180
Сварочный ток переменный (AC), А	130
Диаметр вольфрама, мм	1,0 — 4,0
ПВ=35%, А	180
Охлаждение	Воздушное
Длинна шлейфа м	4

Аргонодуговая горелка BT-26F (FLEX) с гибкой головой и воздушным охлаждением . Подключение осуществляется через кабельную вставку 35-50 с выведенным шлангом для подачи газа . Подключение управления кнопкой через 2 PIN разьем . Первый метр кабеля выполнен из кожи!, что делает горелку очень мягкой и удобной в руке.

Сварочные горелки TIG

BT-18W

ПВ 100% DC, А	320
ПВ 100% AC, А	240
Тип охлаждения	Водяное
Диаметр вольфрамового электрода, мм	1,0 — 4,0
Длина горелки, м	4

Аргонодуговая горелка BT-18W 4м с водяным охлаждением .

Подключение осуществляется через кабельную вставку 35-50 с выведенным шлангом для подачи газа и воды. Подключение управления кнопкой через 2 PIN разьем . Первый метр кабеля выполнен из кожи!, что делает горелку очень мягкой и удобной в руке.

SUREGRIP WP 9

Сварочный ток переменный (AC), А	110
Диаметр вольфрама, мм	1,6-2,4
ПВ=40%, А	125
Охлаждение	воздушное
Длинна шлейфа, м	4

Аргонодуговая горелка WP9 с воздушным охлаждением .

Подключение осуществляется через кабельную вставку 35-50 с выведенным шлангом для подачи газа . Подключение управления через разьем TYCO адаптирован для аппаратов GROVERS . Первый метр кабеля выполнен из кожи!

SUREGRIP WP 17v LITE

Сварочный ток постоянный (DC), А	140
Сварочный ток переменный (AC), А	125
Диаметр электрода, мм	1,6-2,4
ПВ 10 мин. 40˚С, %	140
Охлаждение	воздушное
Длинна шлейфа м	4

Аргонодуговая горелка WP17V с краником для принудительной регулировки потока газа. Подключение осуществляется через кабельную вставку 35-50 с выведенным шлангом для подачи газа . Подключение управления через разьем 2pin Подходит для подключения к аппаратам MMA сварки с функцией LIFT TIG

Сварочные горелки TIG

SUREGRIP 17

Сварочный ток, А Постоянный (DC)	140
Сварочный ток, А Переменный (AC)	125
Диаметр электрода, мм	1,6-2,4
ПВ 10 мин. 40˚С, %	60
Охлаждение	воздушное
Подключение газа	быстросъем

Сварочная горелка для ручной аргонодуговой сварки неплавящимся электродом в среде защитного инертного газа.

SUREGRIP 26

Сварочный ток, А Постоянный (DC)	180
Сварочный ток, А Переменный (AC)	125
Диаметр проволоки, мм (сплошной)	1,0-4,0
ПВ=35%, А	180
Охлаждение	воздушное (газовое)
Подключение газа	быстросъем

Сварочная горелка для ручной аргонодуговой сварки неплавящимся электродом в среде защитного инертного газа.

SUREGRIP 26FX

Сварочный ток постоянный (DC), А	180
Сварочный ток переменный (AC), А	130
Диаметр вольфрама, мм	1,0-4,0
ПВ=40%, А	180
Охлаждение	воздушное (газовое)
Длинна шлейфа м	4/8

Аргонодуговая горелка WP26 с воздушным охлаждением .

Подключение осуществляется через кабельную вставку 35-50 с выведенным шлангом для подачи газа . Подключение управления через разъем TYCO адаптирован для аппаратов GROVERS . Первый метр кабеля выполнен из кожи!

SUREGRIP 125M

Сварочный ток постоянный (DC), А	180
Сварочный ток переменный (AC), А	130
Диаметр вольфрама, мм	1,0-4,0
ПВ=40%, А	180
Охлаждение	воздушное (газовое)
Длинна шлейфа м	4

Сварочная горелка для ручной аргонодуговой сварки неплавящимся электродом в среде защитного инертного газа.

Головка горелки сменная (отдельно можно докупить головку WP26 или WP9). Также головка может вращается на 360 градусов

SUREGRIP WP18

Сварочный ток постоянный (DC), А	380
Сварочный ток переменный (AC), А	270
Диаметр вольфрама, мм	1,0-4,0
ПВ=100%, А	270
Охлаждение водяное	водяное
Длинна шлейфа м	4/8

Аргонодуговая горелка BT-18W с водяным охлаждением. Подключение осуществляется через кабельную вставку 35-50 с выведенным шлангом для подачи газа . Подключение управления через разьем TYCO адаптирован для аппаратов GROVERS . Первый метр кабеля выполнен из кожи!

GROVERS WP-9

	Наименование
1	Головка для аргоно-дуговой горелки SUREGRIP 9 GROVERS
2	Сопло керамическое 10мм (30мм) (ВК-460.002 10)
	Сопло керамическое 12,5мм (30мм) (ВК-460.002 12,5)
3	Корпус цанги 2,4мм (21мм) (ВК-460.001 2,4mm)
4	Цанга 1,6мм (25мм) (ВК-410.002 1,6mm)
	Цанга 2,4мм (25мм) (ВК-410.002 2,4mm)
5	Колпачок короткий 9/20 (ВК-190.008)
6	Корпус кнопки пластиковый UER3MS

Расходные части TIG

GROVERS WP-26

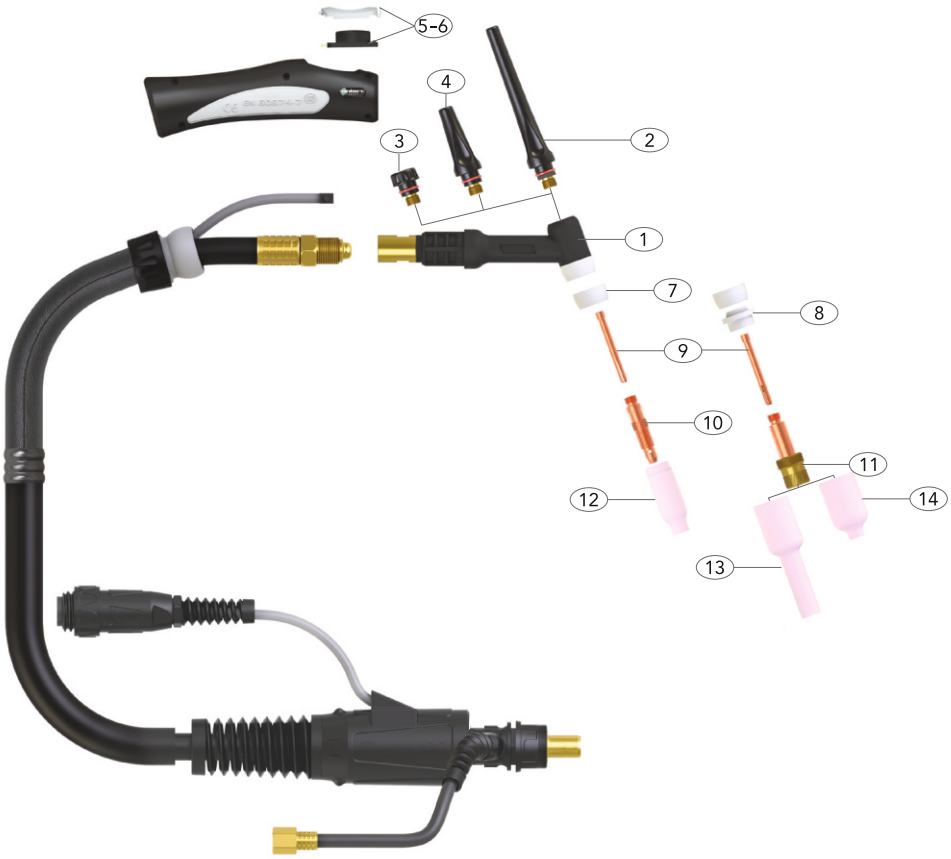

	Наименование
1	Гусак SUPERGRIP WP26
2	Колпачек длинный 17/18/26 - U57Y02/BK170.006
3	Колпачек короткий 17/18/26 - U57Y04/BK170.008
4	Колпачек средний 17/18/26 - BK170.00S
5	Корпус кнопки пластиковый UER1MS (одна клавиша)
6	Корпус кнопки пластиковый UER3MS (три клавиши)
7	Изолятор 17/18/26 - U18SG/U54N01
8	Изолятор для газовой линзы 17/18/26 - BK170.014
9	Цанга 17/18/26/125м

BK170.10.1.6mm/U10N23	Standard Collet	1.6MM
BK170.10.2.0mm/U10N23M	Standard Collet	2.0MM
BK170.10.2.4mm/U10N24	Standard Collet	2.4MM
BK170.10.3.2mm/U10N25	Standard Collet	3.2MM
BK170.10.1.0mm	Standard Collet	1.0MM

10 Корпус цанги 17/18/26/125м

BK170.009.3.2mm/U10N28	Standard Collet Body	3.2MM
BK170.009.1.6mm/U10N31	Standard Collet Body	1.6MM
BK170.009.2.0mm/U10N31M	Standard Collet Body	2.0MM
BK170.009.2.4mm/U10N32	Standard Collet Body	2.4MM

11 Держатель цанги для газовой линзы 17/18/26/125м

BK260.008.1mm/U45V24	Gas Lens Body	1.0MM
BK260.008.1.6mm/U45V25	Gas Lens Body	1.6MM
BK260.008.2.0mm/U45V25M	Gas Lens Body	2.0MM
BK260.008.2.4mm/U45V26	Gas Lens Body	2.4MM
BK260.008.3.2mm/U45V27	Gas Lens Body	3.2MM

12 Сопло керамическое 17/18/26/125м

BK170.12.5mm/U10N46	Standard Ceramic Cup	8	12.5MM
BK170.11mm/U10N47	Standard Ceramic Cup	7	11MM
BK170.10mm/U10N48	Standard Ceramic Cup	6	10MM
BK170.8mm/U10N49	Standard Ceramic Cup	5	8MM
BK170.6mm/U10N50	Standard Ceramic Cup	4	6MM

13 Сопло для газ линзы 17/18/26/125м

BK260.007.12.5mm/U54N14	Gas Lens Cup	8	12.5MM
BK260.007.11mm/U54N15	Gas Lens Cup	7	11MM
BK260.007.10mm/U54N10	Gas Lens Cup	6	10MM
BK260.007.8mm/U54N17	Gas Lens Cup	5	8MM
BK260.007.6mm/U54N18	Gas Lens Cup	4	6MM

14 Сопло для газ линзы удлиненное 17/18/26/125м

BK-L CUP/U54N17L	Long Gas Lens Ceramic Cup	5	8MM

Аргонодуговые гусаки

Гусак BT-26

Подходит для горелки TIG	TIG TP 26/TIG TP 26F
Резьба	5/8 UNF18

Гусак BT-18W

Подходит для горелки TIG	TIG 18
Резьба	3/8 UNF24, левая

Гусак BT-26 гнущейся

Подходит для горелки TIG	TIG TP 26V/TIG TP 26VF
Резьба	5/8 UNF18

Гусак BT-26 с клапаном

Подходит для горелки TIG	TIG TP 26V/TIG TP 26VF
Резьба	5/8 UNF18

Гусак BT-18W гнущейся

Подходит для горелки TIG	TIG 18
Резьба	3/8 UNF24, левая

Гусак BT-18W с клапаном

Подходит для горелки TIG	TIG 18
Резьба	3/8 UNF24, левая

Способ сборки аргонодуговой горелки серии 17-18-26

Расходные части TIG

Набор MASTER TIG BT-9/BT-20

- заглушка длинная -1шт,
- заглушка средняя-1шт,
- заглушка короткая-1шт,
- цанга короткая 1,6мм-2шт,
- цанга короткая 2,4мм-2шт,
- сопло газ линза короткая №7-1шт,
- сопло газ линза короткая №8-1шт,
- прозрачное сопло газ линза d15mm-1шт,
- прозрачное сопло газ линза d20mm-1шт,
- держатель цанги газ линза короткая 1,6мм-1шт,
- держатель цанги газ линза короткая 2,4мм-1шт,
- уплотнительное кольцо-6шт,
- изолятор для газ линзы-1шт.

Набор MASTER TIG BT-17/BT-18/BT-20

- заглушка длинная -1шт,
- заглушка средняя-1шт,
- заглушка короткая-1шт,
- цанга короткая 1,6мм-2шт,
- цанга короткая 2,4мм-2шт,
- сопло газ линза короткая №7-1шт,
- сопло газ линза короткая №8-1шт,
- прозрачное сопло газ линза d15mm-1шт,
- прозрачное сопло газ линза d20mm-1шт,
- держатель цанги газ линза короткая 1,6мм-1шт,
- держатель цанги газ линза короткая 2,4мм-1шт,
- уплотнительное кольцо-6шт,
- изолятор для газ линзы-1шт.

Кабельные вилки и розетки

КАБЕЛЬНЫЕ ВИЛКИ И РОЗЕТКИ 10-25

Розетка панельная 10-25

Вилка кабельная 10-25

Розетка панельная угловая 10-25

КАБЕЛЬНЫЕ ВИЛКИ И РОЗЕТКИ 35-50

Розетка панельная 35-50

Розетка панельная угловая 35-50

Вилка кабельная 35-50

ЭЛЕКТРОДОДЕРЖАТЕЛЬ

Электрододержатель 500А

Электрододержатель 300А

Электрододержатель 400А

КЛЕММА ЗАЗЕМЛЕНИЯ

Клемма заземления 300А

Клемма заземления 600А

Электроды GROVERS

УОНИИ 13/55

Диаметр, мм	Пространственное положение сварки		
	нижнее	вертикальное	потолочное
2,0	40-60	40-60	40-60
2,5	55-80	50-65	50-65
3,0	90-120	80-100	70-90
4,0	130-160	130-140	110-130
5,0	180-210	160-180	

Электроды для сварки УОНИИ-13/55 предназначены для ручной дуговой сварки особо ответственных конструкций из углеродистых и низколегированных сталей, когда к металлу сварного шва предъявляются повышенные требования по пластичности и ударной вязкости. Сварка во всех пространственных положениях, кроме вертикального сверху вниз.

МР-3 ЛЮКС+ д.4.0 мм (2,5кг) (GROVERS)

Диаметр, мм	Пространственное положение сварки		
	нижнее	вертикальное	потолочное
2,0	40-60	40-60	40-60
2,5	60-80	60-80	60-70
3,0	90-130	80-110	80-110
4,0	140-180	120-160	120-160
5,0	170-220	150-190	

Электроды для сварки МР-3 ЛЮКС предназначены для ручной дуговой сварки ответственных конструкций из углеродистых и низколегированных сталей, с временным сопротивлением разрыву до 500 МПа, когда к формированию швов в различных пространственных положениях предъявляются повышенные требования.

МК-46 д.4,0 мм (2,5кг) (GROVERS)

Диаметр, мм	Пространственное положение сварки			
	нижнее	вертикальное	потолочное	вертик. сверху-вниз
2,0	30-50	40-60	40-60	40-60
2,5	60-80	60-80	60-70	70-90
3,0	90-130	80-110	80-110	120-150
4,0	140-180	120-160	120-160	150-180
5,0	170-220	150-190		

Электроды для сварки МК-46.00 предназначены ля ручной дуговой сварки ответственных конструкций из углеродистых и низколегированных сталей, с временным сопротивлением разрыву до 500 МПа, когда к формированию швов в различных пространственных положениях предъявляются повышенные требования.

Пруток ER-308LSi (GROVERS)

Проволока марки GROVERS выпускается заводом нескольких типов размеров, согласно диаметру 1,6; 2,0; 2,4; 3,2 мм; по виду упаковки проволока может поставляться для удобства потребителя кратно 1 кг. Сплошная коррозионностойкая нержавеющая проволока TIG ER-308Lsi

имеет хорошую общую коррозионную стойкость за счет наличия в своем составе легирующих элементов хрома и никеля.

Материал проволоки – корозионностойкая нержавеющая сталь с содержанием углерода до 0.03% , хрома до 21%, никеля до 11%.

Пруток ER4043 (GROVERS)

Проволока марки GROVERS выпускается заводом нескольких типов размеров, согласно диаметру 1,6; 2,0; 2,4; 3,2 мм; Алюминиевый пруток широко применяемый для сварки литейных Al – Si ; Al- Si- Mg сплавов типа АД31, АД33, АД35. (Блоки ДВС, опорные плиты, рамы и т.п.) Алюминиевая проволока TIG ER-4043 - это проволока сплошного сечения, которая содержит в своем составе алюминия до 95,4% и кремния менее 5.5%.

Пруток ER5356 (GROVERS)

Проволока марки GROVERS выпускается заводом нескольких типов размеров, согласно диаметру 1,6; 2,0; 2,4; 3,2 мм; по виду упаковки проволока может поставляться для удобства потребителя кратно 1 кг. Проволока по своему агрегатному состоянию поставляется в виде отдельных прутков, которые упаковываются в картонный или пластиковый тубус длиной 1м. Алюминиевая проволока TIG ER-5356 - это проволока сплошного сечения, которая содержит в своем составе алюминия до 95,4% и магния до 5.5%.

Пруток ER70S-6 (GROVERS)

Проволока марки GROVERS выпускается заводом нескольких типов размеров, согласно диаметру 1,6; 2,0; 2,4; 3,2 мм; по виду упаковки проволока может поставляться для удобства потребителя кратно 1 кг. Проволока по своему агрегатному состоянию поставляется в виде отдельных прутков, которые упаковываются в картонный или пластиковый тубус длиной 1м. Для увеличения коррозионной стойкости и уменьшения переходных сопротивлений проволока покрыта тонким слоем меди (для предотвращения ржавчины). Материал проволоки - кремнемарганцовистая сталь с содержанием углерода до 0.12%.

Проволока GROVERS

- Устойчивое горение дуги в широком диапазоне режимовсварки при использовании сварочного оборудования любого класса сложности
- Хорошая растекаемость металла и высокое качество шва
- Минимальное разбрызгивание электродного металла (уменьшение уровня потерь до 40%) при сварке в среде защитных газов
- Низкий расход медных наконечников
- Повышение уровня сварочных работ

Химсостав, %

C	Mn	Si	P	S
0,8	1,54	0,93	0,10	0,010

Сварочная омедненная проволока для сварки углеродистых и низколегированных сталей как в смеси аргона Ar и углекислоты CO2, так и в чистом CO2. Рядная намотка проволоки на пластиковые катушки, стабильный диаметр по всей длине в сочетании с низким содержанием S и P, обеспечивает стабильное горение проволоки с минимальным разбрызгиванием и высокое качество сварочного соединения. Проволока имеет международные одобрения и сертифицирована по системе НАКС. Сварочная проволока широко применяется в машиностроении, производстве металлоконструкций и нефтехимической промышленности.

Производство данной проволоки сертифицированно по международной системе ISO 9001.

Наименование	Диаметр,мм	Вес катушки, кг	Минимальный заказ, кг
Сварочная проволока GROVERS	0,8	5,0	5,0
Сварочная проволока GROVERS	0,8	15,0	15,0
Сварочная проволока GROVERS	1,0	5,0	5,0
Сварочная проволока GROVERS	1,0	15,0	15,0
Сварочная проволока GROVERS	1,2	5,0	5,0
Сварочная проволока GROVERS	1,2	15,0	15,0
Сварочная проволока GROVERS	1,6	15,0	15,0

Механические свойства		Значение
Предел текучести		470 МПа
Предел прочности		560 МПа
Относительное удлинение		26%
Ударная вязкость	+20°C	130 Дж/см^2
	-20°C	90 Дж/см^2
	-30°C	min 47 Дж/см^2

GROVERS BP141AUTO

ПН, %	80
Ток резки, А	140
Расход газа, л/мин	0-220
Давление газа, бар	4,4-7,0
Длина шлейфа, м	6
Охлаждение	воздушное

Резак BP-141 A служит для комплектации аппаратов для плазменной резки, оснащенных входом для центрального евроадаптера. Предназначен для автоматизированной резки металлов толщиной до 55 мм воздушно-плазменным способом с использованием высокочастотного поджига дуги. Струя плазмы возникает в самом плазмотроне при ионизации проходящего между катодом и анодом воздуха.

GROVERS BP-141

Макс. сила тока резки А (ПВ%)	140А (60%) 100А (100%)
Подача сжатого воздуха, л/мин/бар	180 / 5
Длина шлейфа, м	6
Охлаждение	воздушное

GROVERS BP-141 предназначен для плазменной ручной резки металла. Изготовлен из высокотехнологичных материалов, что способствует увеличению срока службы резака. Наличие кабеля длиной 6 метров позволяет выполнять работы на больших площадях без перемещения плазмореза. Конструкция резака предусматривает кнопочное управление. Плазмотрон оснащен евро адаптером.

GROVERS PT60

ПВ при длительности цикла 10 мин, ПВ %	60
Расход воздуха, л/мин	130л
Тип охлаждения	воздушный
Длина шлейфа	6м
Разъем подключения	Евро
Величина тока, при ПВ 60%А	от20до60А
Тип резки	ручная
Способ возбуждения дуги	бесконтактный пневмо поджиг

В плазменном резаке GROVERS PT-60 - дуговой разряд возникает посредством контакта электрода о внутренний корпус сопла под воздействием сжатого воздуха, что позволяет сохранить поверхность электрода и сопла целой и уберечь ее от обгорания.

Расходные части CUT A141-141AUTO

Сопло

Сопло 1,1 ВР-141 (ВК-141.004-11)
Сопло 1,4 (РТ-141) ТЕСМО (7,612,130)
Сопло 1,7 (РТ-141) ТЕСМО (7,612,351)
Сопло 1,9 ВР-141 (ВК-141.004-19)

Насадка пружинная

Насадка пружинная d 34,0мм (33мм) (ВК-141.005)

Насадка защитная

Насадка защитная d 32,5мм (51,5мм) (ВК-141.006)
Насадка защитная (ВК-310.004)
Насадка (РТ-141) ТЕСМО (7,626,345)

Диффузор

Диффузор (РТ-141) ТЕСМО (7,616,710)

Катод

Катод (РТ-141) ТЕСМО (7,614,341)

Расходные части CUT PT60

КАТОД PT60 7.614.005

КАТОД PT60 7.614.005

Сопло PT60

d 0.9mm -
d 1.1mm – 7.612.126

Защитная насадка PT60

06 отверстий-7.612.141
04 отверстия- 7.612.218

Диффузор

Диффузор PT60 – 7.616.704

Насадка двух рожковая

Насадка двух рожковая PT60 – 7.613.130

Головка плазматрона

Головка плазматрона PT60 -7.615.320

Ролики подающие MIG GROVERS

Ролик подающий 30x10x10, 0,6-0,8мм

Ролик подающий для стальной проволоки диаметром 0,6—0,8 мм.

V-образная форма канавки.

Ролик подающий 30x10x10, 0,8-1,0мм

Ролик подающий для стальной проволоки диаметром 0,8—1,0 мм.

V-образная форма канавки.

Ролик подающий 35x25x08, 1,0-1,2мм

Ролик подающий для стальной проволоки диаметром 1,0—1,2 мм.

V-образная форма канавки.

Ролик подающий 30x22x10, 1,2-1,6мм

Ролик подающий для стальной проволоки диаметром 1,2—1,6 мм.

V-образная форма канавки.

Ролик подающий 35x25x08, 0,8-0,1мм

Ролик подающий для стальной проволоки диаметром 0,8—1,0 мм.

V-образная форма канавки.

Ролики подающие MIG GROVERS

Ролик подающий 30х22х10, 1,0-1,2мм

Ролик подающий для стальной проволоки диаметром 1,0—1,2 мм.

V-образная форма канавки.

Ролик подающий 30х22х10, 0,8-1,0мм

Ролик подающий для стальной проволоки диаметром 0,8—1,0 мм.

V-образная форма канавки.

Ролик подающий 30х18х10 0,6-0,8мм

Ролик подающий для стальной проволоки диаметром 0,6—0,8 мм.

V-образная форма канавки.

Ролик подающий 30х18х10 0,8-1,0мм

Ролик подающий для стальной проволоки диаметром 0,8—1,0 мм.

V-образная форма канавки.

Ролик подающий U образный 30х18х10 0,8-1,0мм

Ролик подающий для алюминиевой проволоки диаметром 0,8 -1,0мм.

U-образная форма канавки.

Ролики подающие MIG GROVERS

Ролик подающий 30x10x12, 1,0-1,2мм

Ролик подающий для стальной проволоки диаметром 1,0—1,2 мм.

V-образная форма канавки.

Ролик подающий 30x10x12, 0,8-1,0мм

Ролик подающий для стальной проволоки диаметром 0,8—1,0 мм.

V-образная форма канавки.

Мехнизмы подачи проволоки MIG GROVERS

Механизм подачи проволоки (2 ролика) 80Вт

2-х роликовый механизм подачи проволоки 24в 80Вт для сварочных полуавтоматов: GROVERS MIG295

Механизм подачи проволоки (2 ролика)

2-х роликовый механизм подачи проволоки для сварочных полуавтоматов:

-GROVERS ENERGY MIG160/ MIG200

-GROVERS MIG200P /MIG200C

- GROVERS MULTIMIG 200SYN

Механизм подачи проволоки 4ролика MIG250-315T

4-х роликовый механизм подачи проволоки 24в 80Вт для сварочных полуавтоматов:

-GROVERS MIG250T

-GROVERS MIG315T

Механизм подачи проволоки (4 ролика)

4-х роликовый механизм подачи проволоки 24в 80Вт для сварочных полуавтоматов:

-GROVERS MIG395

-GROVERS MIG350

-GROVERS MIG500

-GROVERS MIG-MMA250 4R

-GROVERS MIG-MMA315 4R

Перчатки с крагой (H-796) Long Gloves, р-р 10

Особенности:

Повышенная стойкость к воздействию открытого огня и повышенных температур (от открытого пламени, контакта с нагретыми поверхностями, конвективной теплоты, искр и брызг расплавленного металла); Устойчивость к воздействию искр и брызг расплавленного металла - 60 капель, Устойчивость к действию прожигающего элемента нагретого до 800 С - 31с;

Технические характеристики:

- Краги пятипалые удлиненные с флисовой подкладкой;
- Материал: спилок;
- Длина ~ 35 см;
- Размер: 10-11

Классические сварочные перчатки с крагой для повседневной работы. Перчатки изготовлены из однородного спилка, а прострочка из кевларовой нити усиливает износостойкость и долговечность. Эксперементально подтвержден высокий уровень устойчивости к механическим повреждениям.

Перчатки с крагой (H-796-YP) Active Work

Особенности:

Повышенная стойкость к механическим воздействиям, дополнительно проведены испытания от открытого огня и повышенных температур; Пороговое время для защиты от контакта с поверхностями, нагретыми до 250 С - до 15с;

Технические характеристики:

- Краги пятипалые удлиненные с флисовой подкладкой и усилением на ладони;
- Материал: спилок;
- Длина ~ 35 см;
- Размер: 10.

Высококачественные перчатки с крагой для повышенной прочности, изготовленные из двух слоев однородного спилка. Специально усилен большой палец, прострочен кевларовой нитью для дополнительной защиты ладони с внутренней стороны.

Comfort work С ПОДКЛАДКОЙ (H-828-SBL)

Особенности:

- Высокая стойкость к механическому воздействию (Стойкость к истиранию до 15533 циклов!), дополнительно проведены испытания на защиту от открытого огня и повышенных температур. Пороговое время для защиты от контакта с поверхностями, нагретыми до 250 С - до 12с;
- Высокопрочность за счет прошивки кевларовой нитью;
- Утепленные флисовой подкладкой.

Технические характеристики:

- Краги пятипалые, утепленные флисовой подкладкой;
- Материал: спилок;
- Размер: 10.

Перчатки спилковые Comfort Work с подкладкой прошиты кевларовой нитью и уплотнены флисом для защиты и комфорта рук. Идеально подходят для повседневных работ.

Перчатки с крагой (H-50-YBD) Extra Strong

Особенности:

- Повышенная стойкость к механическим воздействиям;
- Дополнительно протестированы к воздействию открытого огня и повышенных температур;

Технические характеристики:

- Материал: спилок;
- Длина ~ 35 см;
- Размер: 10.

Перчатки с крагой Extra Strong – высококачественные перчатки, которые предлагают новый комфорт и функциональность. Эргономичный дизайн максимально приближен к форме руки. Изготовлены из хорошо выделанной кожи с подкладкой от кисти до запястья. Окантованные швы кевлара и усиленный большой палец повышают уровень прочности и обеспечивают надежную защиту.

Перчатки (H-828-SB) Comfort Work

Особенности:

Высокая стойкость к механическому воздействию (Стойкость к истиранию до 15547 циклов!),

Технические характеристики:

- Перчатки пятипалые;
- Материал: спилок;
- Размер: 10.

Перчатки спилковые Comfort Work прошиты кевларовой нитью для защиты рук от механических повреждений. Идеально подходят для повседневных работ.

Перчатки с крагой (H-825-R) Master TIG

Особенности:

Перчатки из тонкой мягкой козьей кожи не сковывают движения и обеспечивают максимальную чувствительность рук;

Технические характеристики:

- Удлиненные перчатки из козьей кожи со спилковой крагой;
- Материал: кожа;
- Длина ~ 35 см;
- Размер: 14.

Эксклюзивные и исключительно мягкие перчатки с крагой Master TIG изготовлены из высококачественной козьей кожи, а швы прошиты кевларовой нитью.

Защита рук

Перчатки (H-591) Easy Work

Особенности:

Надежная защита от механических повреждений (истирания, проколов, порезов);

Технические характеристики:

- Материал: хлопок, спилок;
- Вид работ: для монтажных и слесарных;
- Размер: 10.

Прочные рабочие перчатки Easy Work изготовлены из однородной коровьей кожи с х/б подкладкой для большего комфорта. Усиленные манжеты из прорезиненного хлопка обеспечивают дополнительную защиту. Вариативность в применении.

Перчатки (H-828-C) Soft Light

Особенности:

- Надежная защита от механических повреждений (истирания, проколов, порезов);
- Эргономичный крой, не сковывающий движение;

Технические характеристики:

- Материал: кожа;
- Размер: 10.

Очень мягкие и удобные перчатки Soft Light практически не ощущаются на руках. Выполненные из тонкой мягкой козьей кожи и прошитые кевларовой нитью перчатки обеспечивают максимальный уровень комфорта и дополнительную защиту.

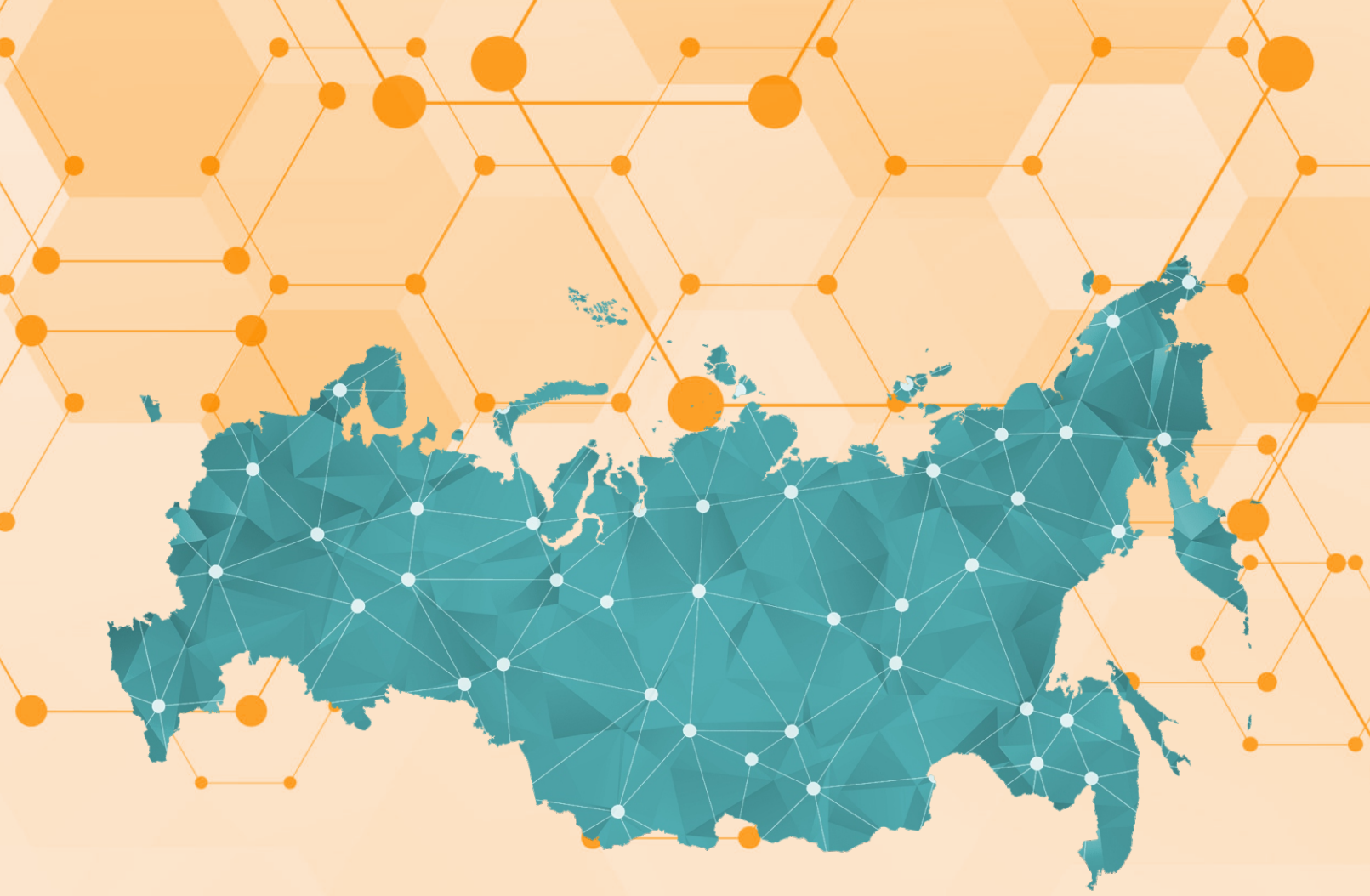

Алматы
Альметьевск
Архангельск
Астрахань
Атырау
Барнаул
Белгород
Бийск
Борисоглебск
Брянск
Великий Новгород
Владивосток
Владимир
Волгоград
Вологда
Воронеж
Гродно
Екатеринбург
Иваново
Ижевск
Иркутск
Казань
Калининград
Киров
Коряжма
Краснодар
Красноярск
Курск
Липецк
Магнитогорск
Минск
Москва
Мурманск
Набережные Челны
Нерюнгри
Нижнекамск
Нижний Новгород
Новокузнецк
Новороссийск
Новосибирск
Омск
Орел
Оренбург
Пенза
Пермь
Петрозаводск
Псков
Ростов-на-Дону
Рязань
Салават
Самара
Санкт-Перербург
Саранск
Саратов
Севастополь
Северодвинск
Симферополь
Смоленск
Ставрополь
Сургут
Тамбов
Тверь
Тула
Тюмень
Уссурийск
Уфа
Ухта
Чебоксары
Челябинск
Шымкент
Южно-Сахалинск
Ярославль

СКЛАДЫ:

г. Краснодар
г. Москва
г. Екатеринбург
г. Новосибирск
г. Нижний Новгород
г. Санкт-Петербург
г. Хабаровск

GROVERS

603089, г. Н.Новгород
ул. Республиканская, 24
тел.: +7(831) 2-808-353
www.grovers.ru